COLORA
CON I PENNARELLI

COLORA
CON I PENNARELLI

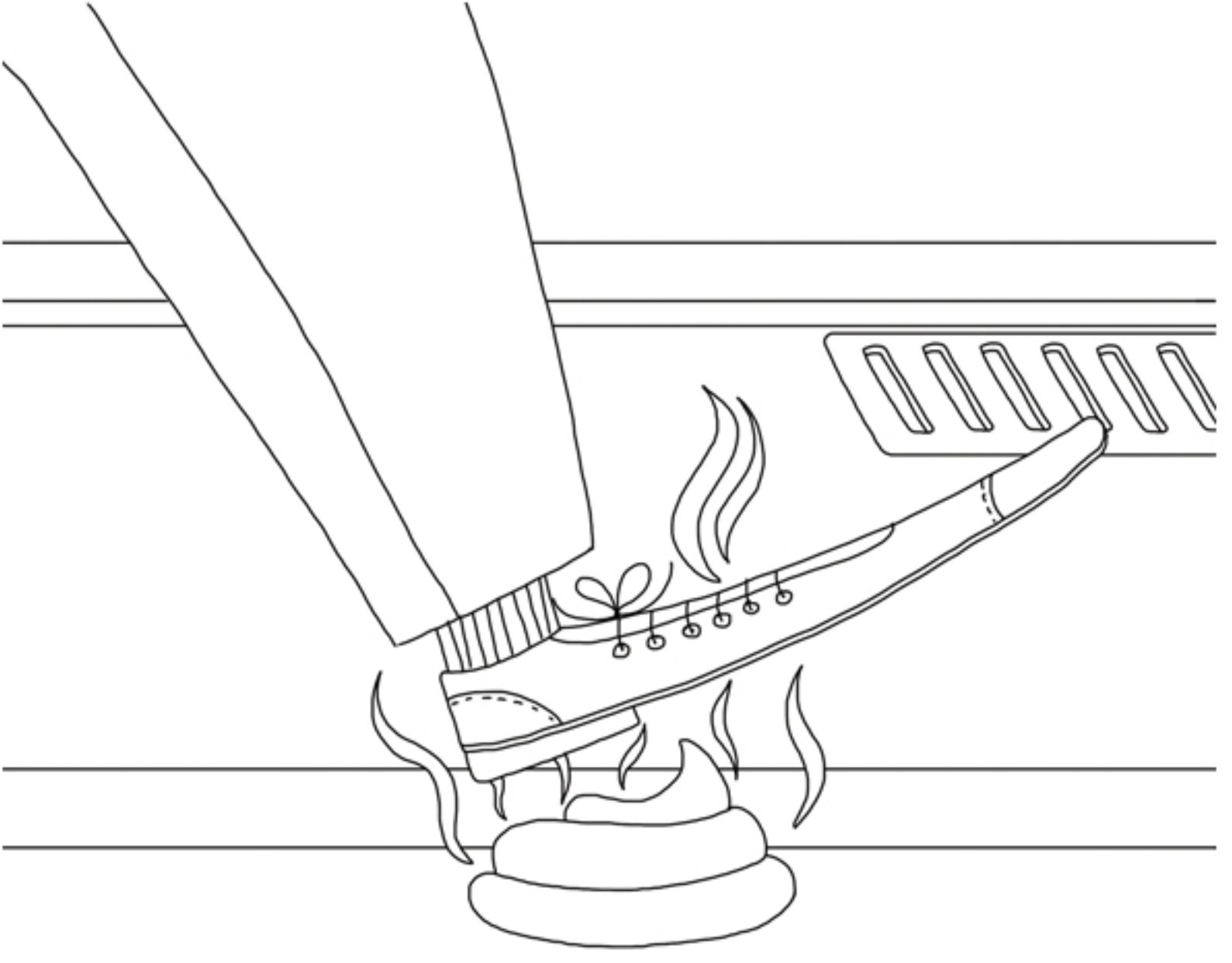

COLORA
CON I PENNARELLI